MAYORES INFORMES

ULTRA Ltda., Oficina Principal
Carrera 50 # 9 - 46
PBX: 417 3838
FAX: 471 3820
Bogotá, Colombia

Correo Electrónico
comercial@alarmasultra.com
servicio@alarmasultra.com

www.alarmasultra.com

ULTRA® ALARMAS Sistemas Electrónicos de Seguridad

Ref. LP-019 · FC ISO /TS 16949:2002

SENSOR de Reversa LCD

ULTRA® ALARMAS Sistemas Electrónicos de Seguridad

Manual de Funcionamiento

Le agradecemos la confianza mostrada al decidirse por los productos ULTRA LTDA

ULTRA LTDA es una organización colombiana con más de 20 años de experiencia en el diseño y fabricación de sistemas electrónicos de seguridad y accesorios para la industria automotriz; la funcionabilidad, los requerimientos particulares del cliente y los aspectos medioambientales son la base para el diseño y la posterior fabricación de nuestros productos. El principal objetivo como organización es la satisfacción del cliente, para ello utilizamos tecnología de punta, una amplia red de servicio a nivel post-venta, un sistema de gestión de calidad y un sistema de gestión ambiental certificado, que nos permite cumplir nuestro objetivo.

El presente manual de instrucciones brinda toda la información necesaria para operar este sistema; por esto en necesario que usted lo lea cuidadosamente y solicite a su instalador que le guíe y le informe sobre el funcionamiento y todos los beneficios que usted recibe al adquirir este producto.

REQUISITOS LEGALES

- La alarma como sistema de seguridad es un elemento disuasivo para el ladrón, este por si solo no puede evitar el hurto, robo o desvalijamiento del vehículo o sus accesorios. Siempre tome las precauciones del caso para no ser victima de estas eventualidades.

- No porte el control de la alarma junto con las llaves del vehículo y evite suministrar este elemento a desconocidos, así las posibilidades de utilizar los sistemas antirrobo del producto serán más efectivos.

- La garantía del fabricante se limita exclusivamente al producto. ULTRA LTDA no se hace responsable por las instalaciones defectuosas efectuadas por los distribuidores y los daños que se ocasionen al vehiculo por mala instalación del producto.

- A pesar de que se ha verificado la presente información de este manual para que sea precisa y completa; ULTRA LTDA no se hace responsable de los errores u omisiones que pudieran existir de igual manera ULTRA LTDA se reserva el derecho de cambiar en cualquier momento y sin previo aviso las especificaciones de este producto sin que este obligado a sustituir los productos vendidos por los actuales.

- Colabore con nosotros para mantener el medio ambiente; algunas partes del producto una vez ha culminado su ciclo de vida son recuperables (cajas de empaque, cables, terminales y carcazas plásticas), los demás elementos como componentes electrónicos, circuitos impresos y pilas puede causar daños al medio ambiente. Investigue los métodos de disposición final y la legislación ambiental que aplica para este tipo de elementos en su localidad o retórnelos a nuestra organización para darles el tratamiento final adecuado.

- Queda prohibida la transmisión, o reproducción parcial o total en cualquier idioma, en cualquier forma y por cualquier medio, de este manual sin la previa autorización escrita de ULTRA LTDA.

CERTIFICADO DE GARANTIA

ULTRA LTDA Garantiza como representante de este producto, que éste ha sido revisado funcionalmente en condiciones normales de uso antes de ser empacado y se obliga durante el término de esta garantía a:

-Reparar o sustituir sin costo alguno aquellas partes y/o piezas inoperantes por fallas causadas por defectos en la fabricación de los materiales y/o componentes.
-Brindar soporte técnico y suministro de repuestos necesarios para el mantenimiento del producto.
-A sustituir el producto en caso de fallas repetitivas o cuando los componentes a reemplazar excedan el costo del producto. Tal sustitución será a juicio del Centro de Servicio Técnico de ULTRA LTDA. (Artículo 13 Decreto 3466/82 de la SIC)

TERMINOS DE DURACIÓN

· **Seis (6) meses de garantía** contados a partir de la fecha de marcación del producto.
· Los componentes tales como cables, sensores, cámaras y accesorios de instalación no son cubiertos por la garantía.

Transcurrido este tiempo, la asistencia técnica, reparación o cambio de las partes serán efectuadas bajo las tarifas vigentes.

EXCLUSIONES

· Expiración del periodo de garantía
· Alteración, retiro, cambio o destrucción de los códigos de identificación del producto y/o sello de garantía.
· Emisores cambiados y/o trocados.
· Daños ocasionados por instalaciones defectuosas, fluctuaciones de voltaje, cortos circuito, descargas eléctricas, voltaje inadecuado, exposición permanente en altas temperaturas, transporte o mal uso en general.
· Instalaciones inadecuadas en vehículos que afecten el producto.
· Exposición del producto a humedad o agua.
· Intervención del producto por parte de personal no autorizado.
· Instalación y adición de accesorios no originales al producto.

OBSERVACIONES

· En caso de reventa del producto, el periodo de vigencia del producto no sufrirá renovación o alteración alguna.
· La garantía del fabricante se limita exclusivamente al producto. ULTRA LTDA no se hace responsable por las instalaciones defectuosas efectuadas por los distribuidores y los daños que se ocasionen al vehículo por mala instalación del producto.
· Toda solicitud de reparación y/o asistencia técnica debe ser transmitida únicamente a través de los distribuidores autorizados por ULTRA LTDA, previa verificación de las instrucciones de funcionamiento indicadas en el manual de usuario.

Formas de resolver posibles dificultades

1. No hay señal en el monitor después de la instalación.

   a. Revise si la conexión a la corriente está bien o no.
   b. Revise que la llave del automóvil esté en la posición ACC ON y ponga el cambio de reversa (La luz de parqueo se encenderá)
   c. Revise que la conexión de los sensores esté bien.

2. La distancia al obstáculo no es la misma que la distancia que se muestra en el monitor.
   Revise que el cable de los sensores esté correctamente conectado al modulo central.

3. El monitor indica 0.5m o 0.6 m cuando se pone el cambio de reversa.

   a Asegúrese de que la altura de instalación de los sensores sea la requerida.
   b. Revise si los sensores fueron puestos al revés.
   c. Revise que los sensores estén inclinados hacia abajo.

4. No hay sonido de alerta.
   Revise que el interruptor de sonido esté encendido.

Características Físicas

Diseño inteligente y amigable.
El monitor abatible se abre automáticamente para mostrar la distancia de los obstáculos en la parte trasera del automóvil cuando se va en reversa.
Monitor con tres colores para mostrar la diferente ubicación de los obstáculos.
El monitor abatible se cierra automáticamente cuando el automóvil deja de ir en reversa.

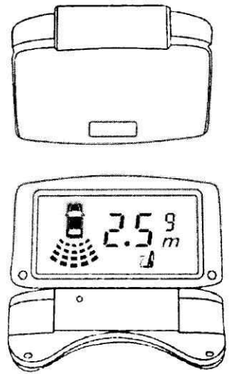

Funciones

1. El monitor abatible se abre automáticamente cuando el automóvil vaya en reversa.
2. Cuando se abre el monitor, el sistema de parqueo detecta en un segundo la señal de los 4 sensores. La señal de los 4 sensores se verá en el monitor representada con 1E, 2E, 3E, 4E, que corresponden a los sensores marcados como A, B, C, D respectivamente.
3. Cuando el automóvil va en reversa, el sistema detectará automáticamente la distancia a la que están los obstáculos detrás de éste.
4. El sistema emite un sonido intermitente cuando el automóvil va en reversa.
5. Los sensores detectan la distancia real a la que están los obstáculos hasta un mínimo de 0.1 m y la muestra en la pantalla con dígitos entre 2.5 y 0.3 metros.
6. El monitor muestra la ubicación de los obstáculos con respecto al automóvil usando diferentes colores.
7. El monitor abatible se cierra automáticamente cuando el automóvil deja de ir en reversa.
8. Tiene un desempeño óptimo incluso en condiciones climáticas y ambientales adversas como lluvia, oscuridad extrema, temperaturas altas o bajas; está protegido contra interferencias de ondas electromagnéticas.

Especificaciones técnicas

Voltaje: 10.615V
Corriente máxima: 80mA
Corriente mínima: 20mA
Consumo máximo de potencia: 1.5W
Temperatura de funcionamiento del monitor LCD: -30ºC +80ºC
Rango de detección: 2.5m0.3m (con exactitud hasta 0.1m)

Diagrama de cableado

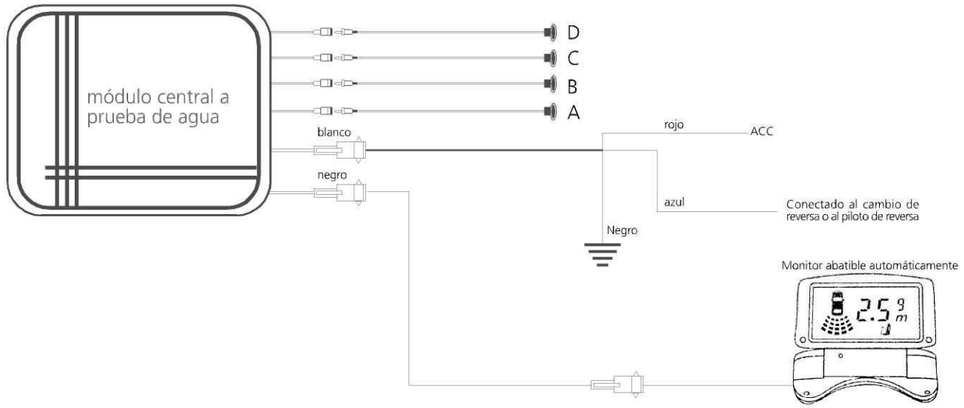

Advertencias

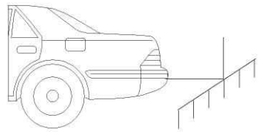

Pendiente suave (la onda detectora se refracta)

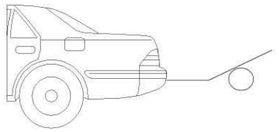

Esfera pequeña (El área de reflexión es demasiado pequeña)

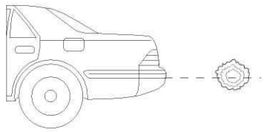

Objeto que absorbe el sonido (La onda detectora será totalmente absorbida)

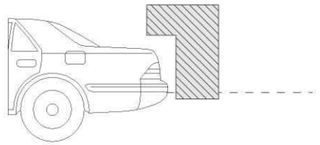

Objeto especial (La onda detectora es bloqueada)

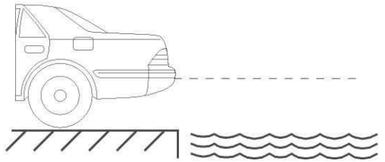

Circunstancia especial (La onda detectora no puede detectarlo)

· Una vez finalizada la instalación, el conductor debe asegurarse de que todos los componentes estén funcionando antes de comenzar a usar el sistema.
· Una tormenta, (mugre/suciedad provocada?) o los actos destructivos afectarán el resultado de la detección.
· Como el producto únicamente es una alarma auxiliar, la compañía no se hará responsable por ningún accidente.

Diagrama de funciones

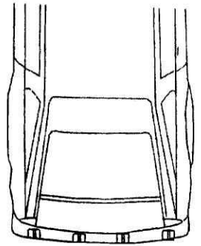

TIPO DE ALARMA	INDICADOR DE VOZ	INDICADOR DE DISTANCIA	TIPO DE ALARMA
Señal sonora aguda intermitente a intervalos cortos de tiempo.	Stop	-P	La 7ª fila
Hay cuatro tipos de alarma, desde un sonido continuo a un sonido corto intermitente. El sonido será más corto a menor distancia-	0.3 m 0.6 m 0.8 m 1.0 m 1.2 m 1.5 m 2.0 m	2.5m-0.3m El monitor se refresca por cada 0.1 m que se avance en reversa.	La 6ª fila La 5ª fila La 4ª fila La 3ª fila La 2ª fila
Sin sonido	2.5 m		La 1ª fila

Distancia peligrosa < 0.4m

Distancia peligrosa ente 1.0m - 0.4m

Distancia justa entre 1.5m - 1.0m

Distancia segura entre 2.0m - 1.5m

Diagrama general de instalación

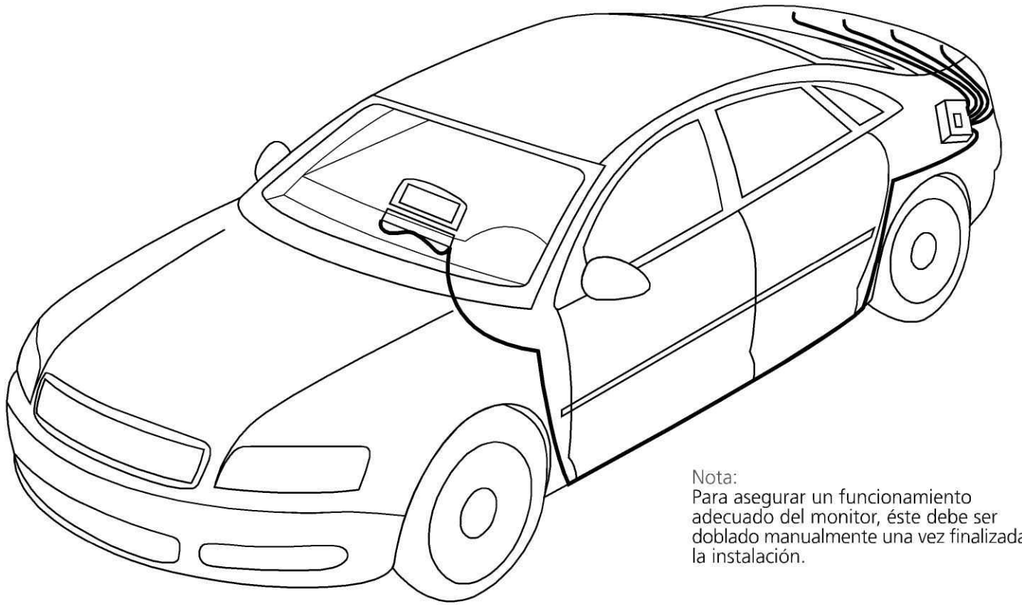

Nota:
Para asegurar un funcionamiento adecuado del monitor, éste debe ser doblado manualmente una vez finalizada la instalación.

Instalación de sensores

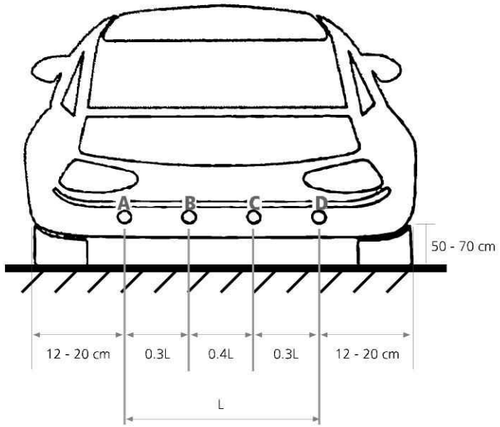

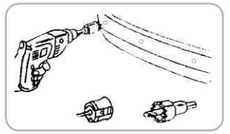

Por favor asegúrese de que el diámetro de la broca sea el mismo que el diámetro del sensor antes de taladrar

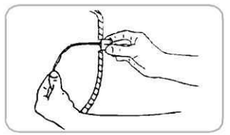

Inserte los sensores en los huecos

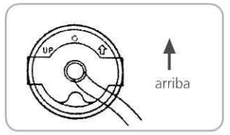

Por favor instale correctamente según la ilustración anterior para evitar errores en la detección

Si no tiene una "installation flake" disponible, sujete los bordes del sensor como lo muestra la ilustración

Funcionamiento del monitor en reversa

Al poner el automóvil en cambio de reversa, el monitor abatible se abrirá para poner en funcionamiento el sistema de parqueo

Cuando la distancia entre el automóvil y el obstáculo es de más de 2.5m o no hay ningún obstáculo detrás

Cuando la distancia entre el automóvil y el obstáculo es de 2.5m a 1.5m

Cuando la distancia entre el automóvil y el obstáculo es de 1.4m a 1.0m

Cuando la distancia entre el automóvil y el obstáculo es de 0.9m a 0.5m

Cuando la distancia entre el automóvil y el obstáculo es de 0.4m a 0.0m

Cuando el automóvil deje de ir en reversa